# Datenblatt

## LED Aluminiumprofil SVETOCH LINE 90

Stand: Oktober 2018

Farblos eloxiertes Aluminuim Strangpressprofil - SVETOCH LINE 90 - entwickelt zur Selbstmontage von Industrie-LED-Leuchten. Wärmeableitung von LED Modulen bis 130 Watt pro laufenden Meter möglich.

### TECHNISCHE DATEN:

| | |
|---|---|
| maximale Länge in mm | 3000 |
| Breite in mm | 87 |
| Höhe in mm | 89,9 |
| Gewicht pro Meter in kg | 2,456 |
| Außenumfang in mm | 522,7 |
| empfohlene Modulleistung pro 1 m | bis 130 W |
| empfohlene Modulleistung pro 1 kg | bis 53 W |
| Material | EN AW-6060, AlMgSi0,5 |
| eloxiert | farblos |
| Entwickler | SVETOCH |
| Artikelnummer | 1-SV-LN-1-xxxx |

CE

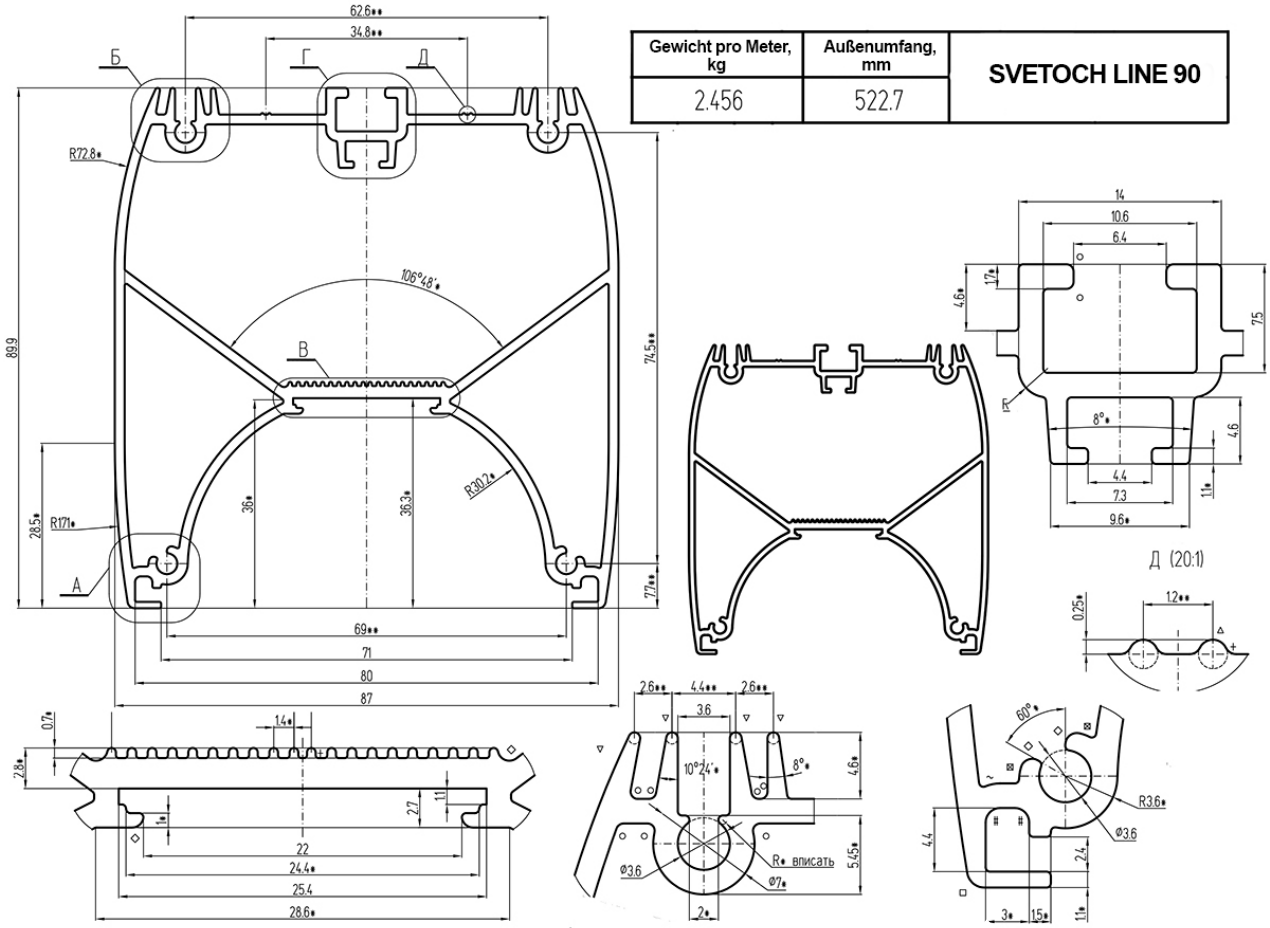


SVETOCH leuchtet länger

SVETOCH UG (haftungsbeschränkt) • Hauptstr. 22 • 56235 Hundsdorf • Rheinland-Pfalz • Deutschland

Tel.: +49 (0)2623 797 4494 • Fax: +49 (0)2623 797 4495 • E-Mail: info@svetoch.de • www.SVETOCH.de